AR-10 V4.3.0 ГЧ

Вид спереди

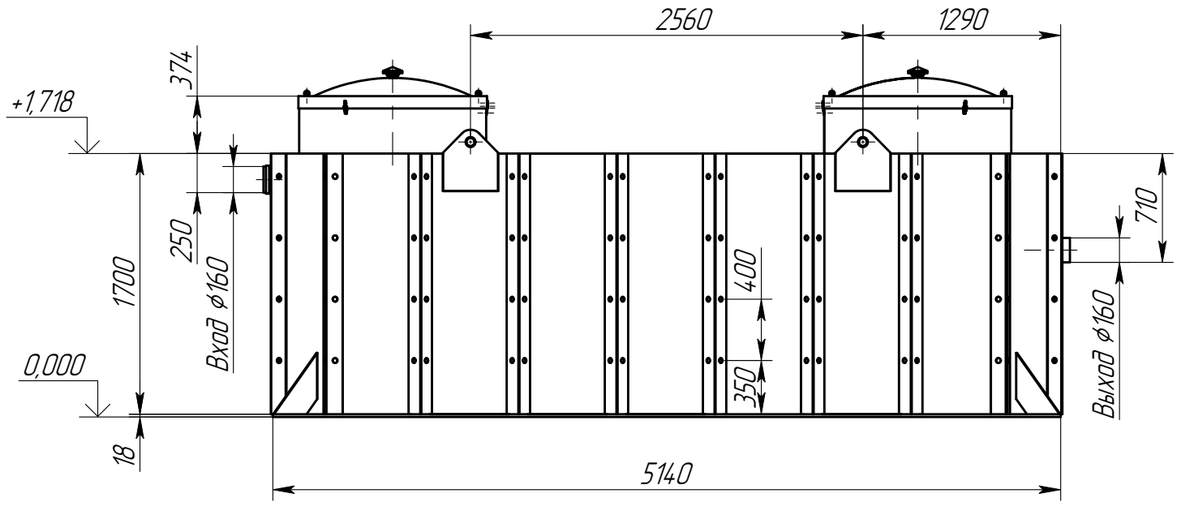

Вид сбоку

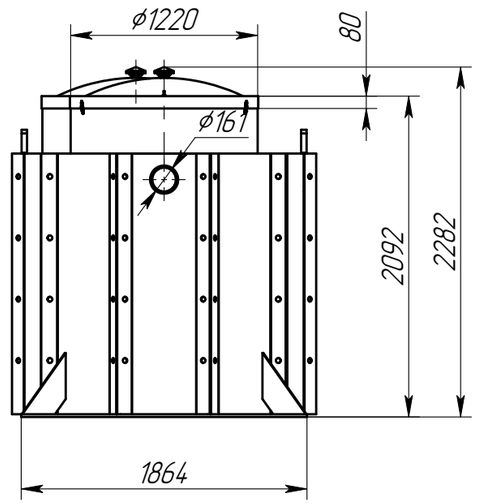

Вид сверху

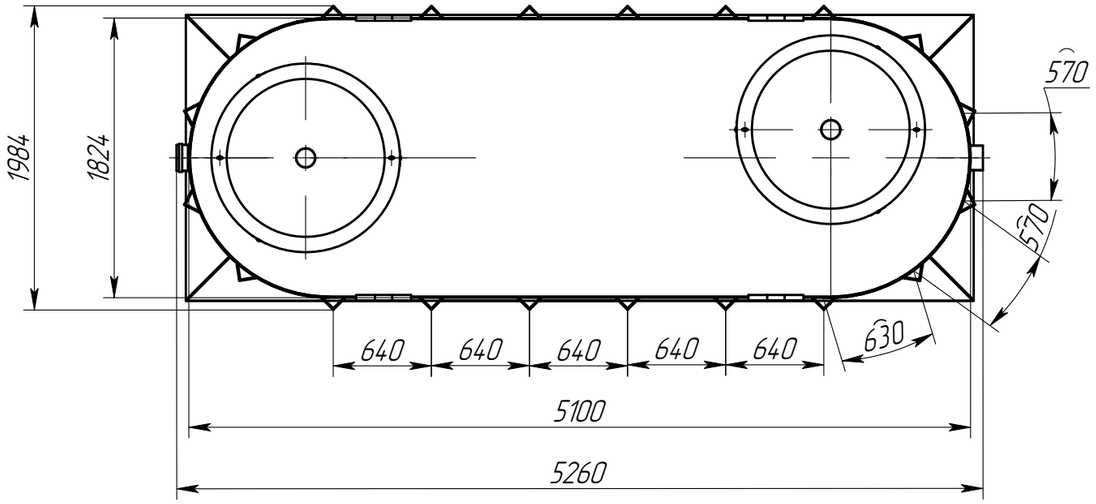

Техническая характеристика

1.	Производительность, л/с	10
2.	Производительность, м3/ч	36
3.	Конструкционный материал	полипропилен
4.	Рабочая масса оборудования, кг	12297

					AR-10 V4.3.0 ГЧ		
Изм.	Лист	№ докум.	Подп.	Дата	Установка очистки ливневых стоков Alta Rain 10	Лит.	Масса / Масштаб
Разраб.		Свиридова					640 / 1:40
Пров.		Семин					
Т.контр.		Камардина			Габаритный чертёж	Лист 1	Листов 2
Н. контр.							
Утв.		Титова					

Перв. примен. | Справ. № | Подп. и дата | Инв.№ дубл. | Взам.инв.№ | Подп. и дата | Инв.№ подл.

Копировал | Формат А3