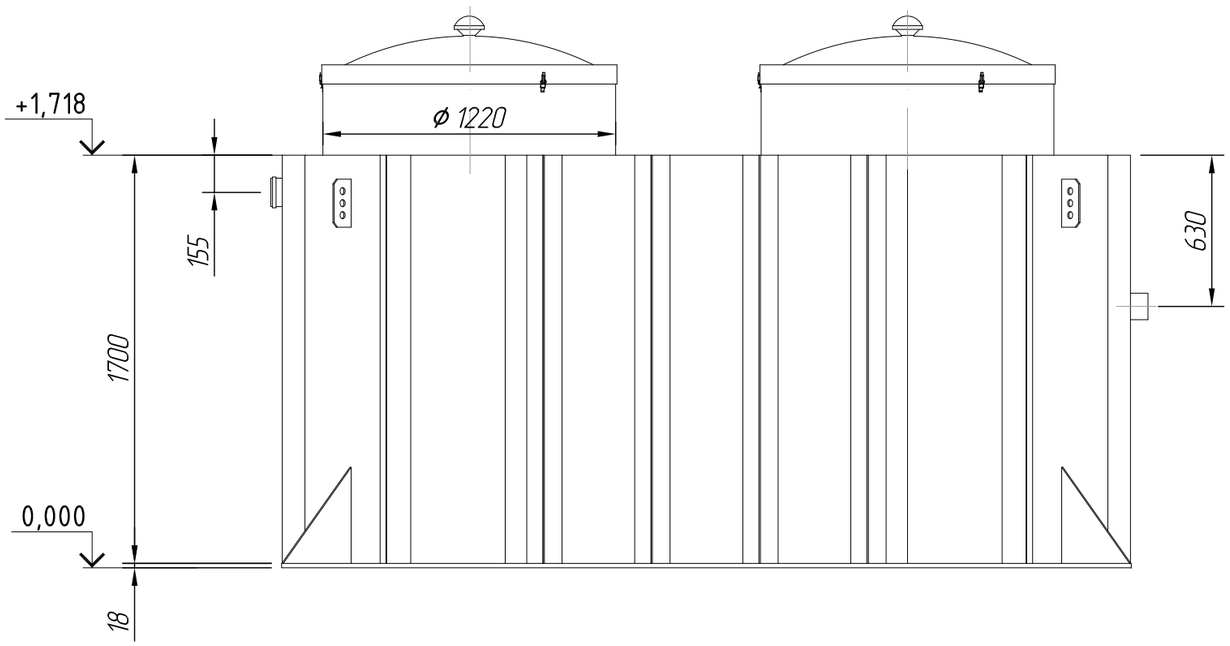

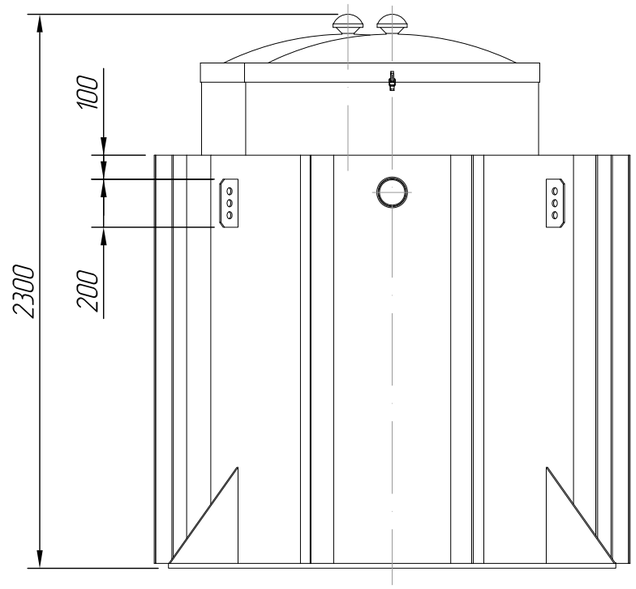

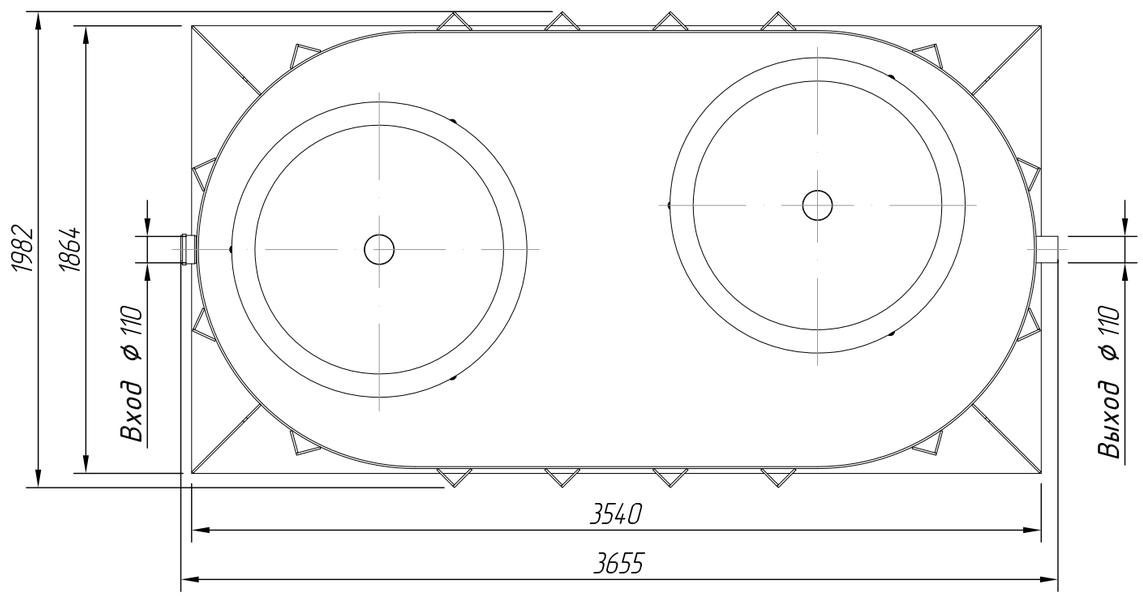

Техническая характеристика

1 Производительность, л/с	2,0
2 Производительность, м3/ч	7,2
3 Конструкционный материал	полипропилен
4 Рабочая масса оборудования, кг	4185

					AR-2,0 ГЧ			
Изм	Лист	№докум.	Подп.	Дата	Установка очистки ливневых стоков Alta Rain 2,0 Габаритный чертеж	Лит.	Масса	Маштаб
Разраб.		Олефир					450	1:25
Пров.		Василенко				Лист	Листов 1	
Т.контр.						Компания Alta Group		
Н.контр.								
Утв.		Титова						

Взам. инв. №

Подпись и дата

Инв. № подл.

Формат А3