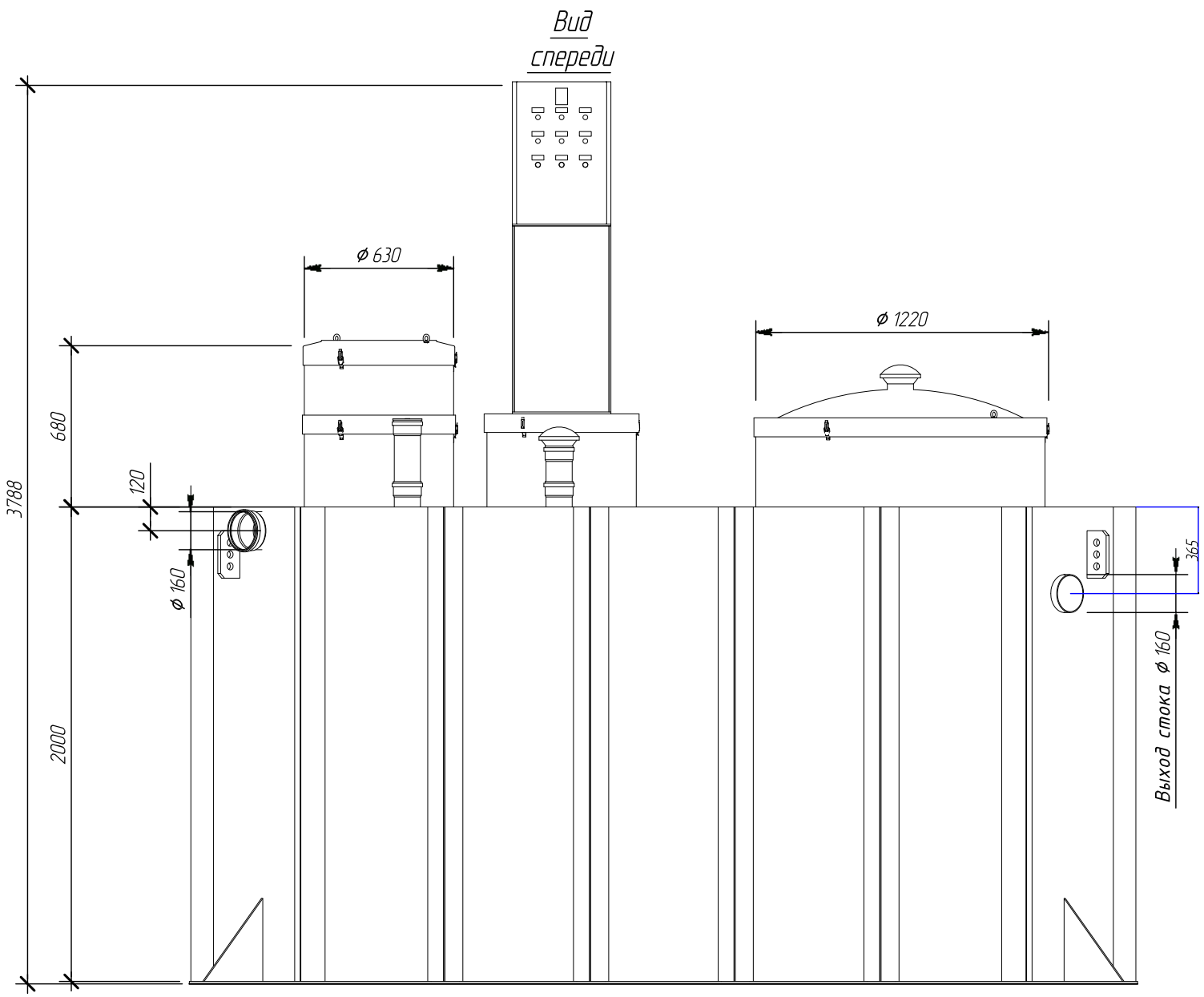

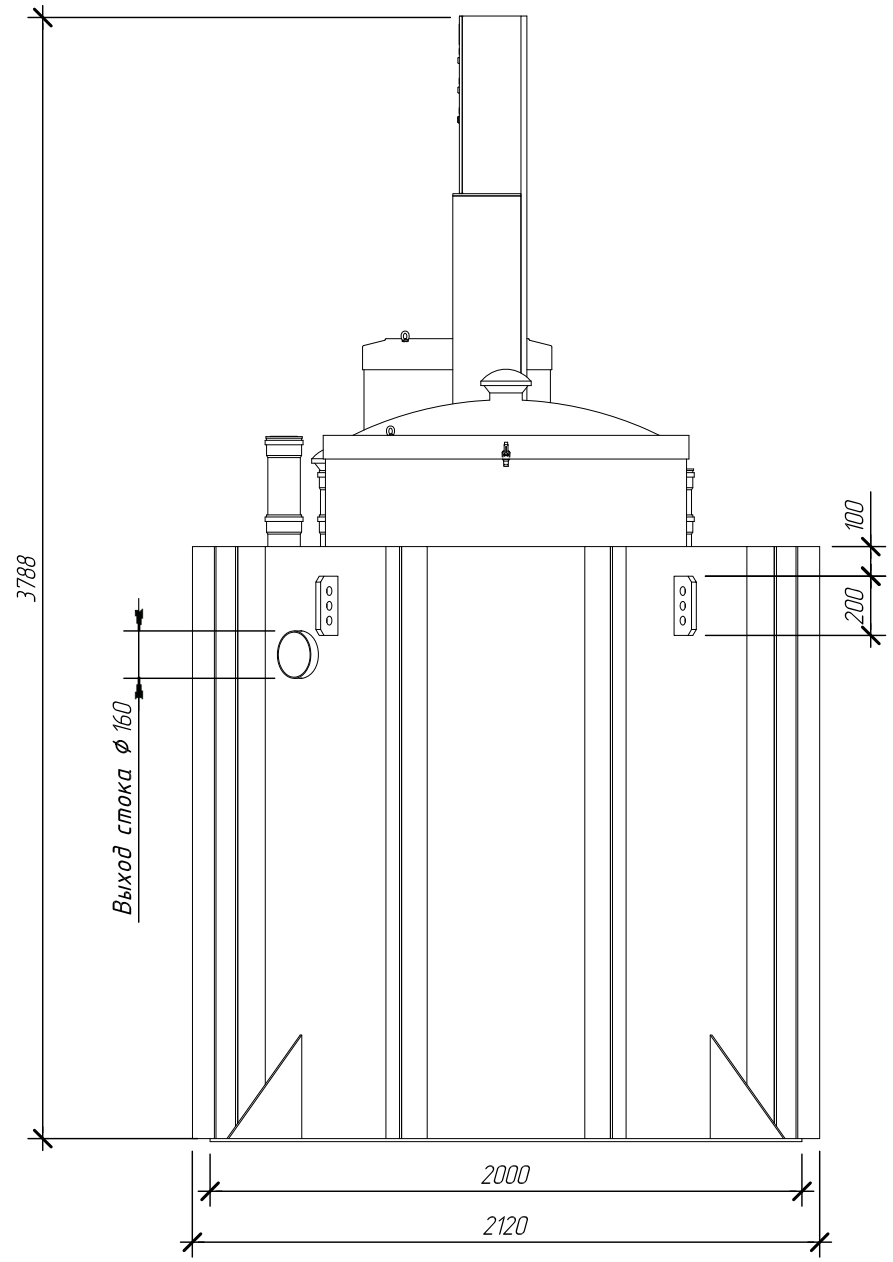

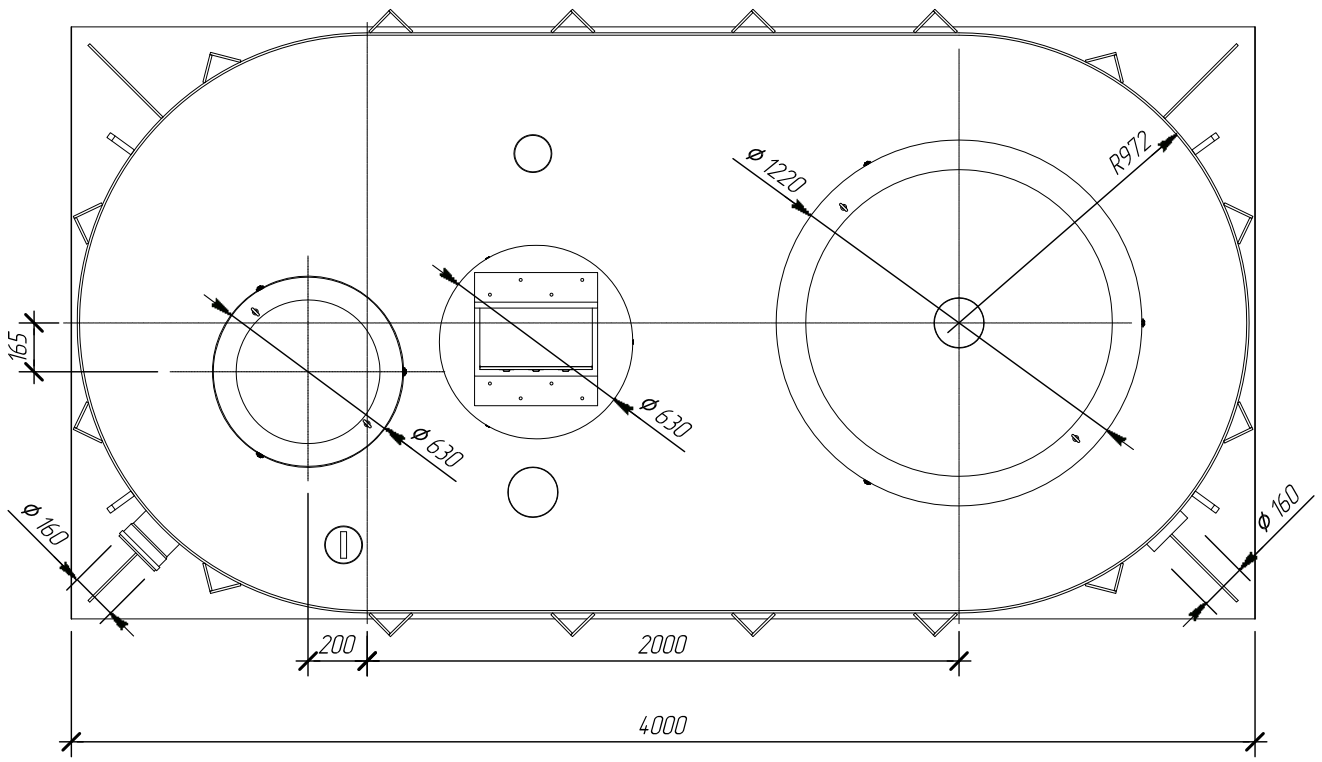

Изм.	Кол. уч	Лист	№ док	Подпись	Дата	Alta Air Master 40 ГЧ		
							Операция	Лист	Листов
Выполнил						Габаритный чертеж	ГЧ		1
Проверил							Компания Alta Group		