AR-0,5 V4.2.4 СБ

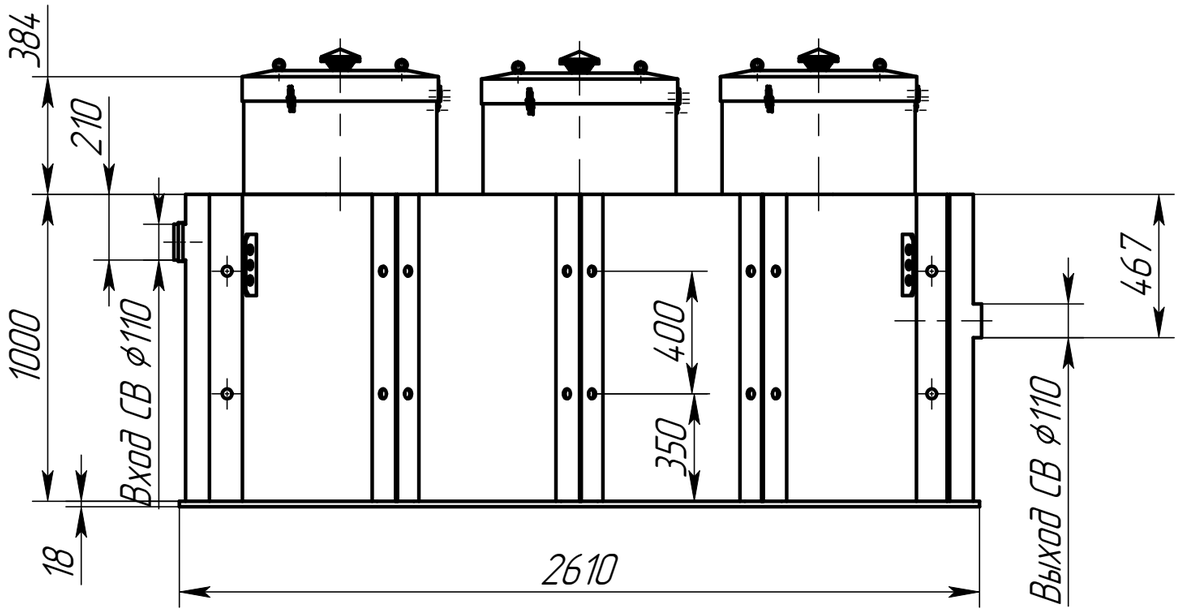

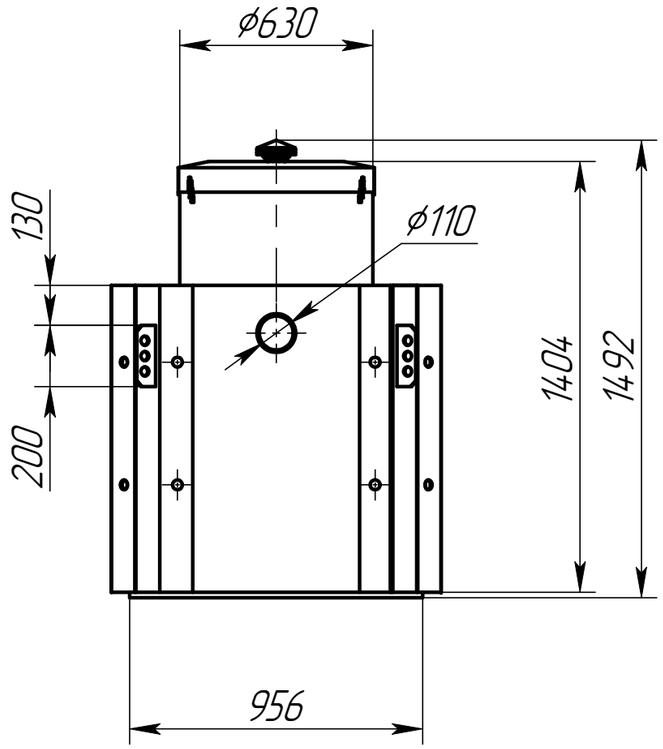

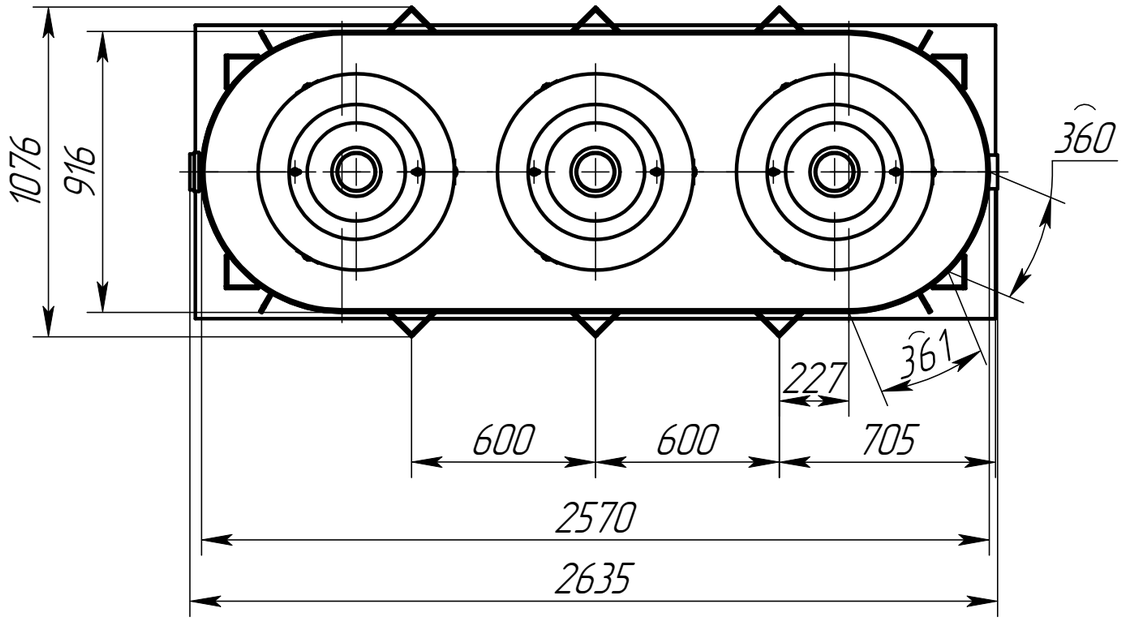

Техническая характеристика:

1. Производительность, л/с	0,5
2. Производительность, м3/ч	1,8
3. Конструкционный материал	полипропилен
4. Рабочая масса оборудования, кг	1172

					AR-0,5 V4.2.4 СБ			
Изм.	Лист	№ докум.	Подп.	Дата	Установка очистки ливневых стоков Alta Rain 0.5 Сборочный чертёж	Лит.	Масса	Масштаб
Разраб.		Свиридова					115	1:20
Пров.		Митина						
Т.контр.		Камардина				Лист 1	Листов 1	
Н. контр.								
Утв.		Титова						

Перв. примен. AR-0,5 V4.2.4

Справ. №

Подп. и дата

Инв.№ дубл.

Взам.инв.№

Подп. и дата

Инв.№ подл.

Копировал

Формат А3